Produktdatenblatt

Lenkrolle mit Totalfeststeller QDT 127 ZK

Extra Schwerlastrollen Serie QD - Rad Z

-30 °C - +80 °C

+ + + Leicht lenkend	+ + + Verschleißarm	+ + + Stoßfest
+ + + Bodenschonend	+ + + Witterungsbeständig	

Rad

Laufbelag: Guss-Polyurethan 95±3 Shore A

Felge: Gusseisen lackiert

Gehäuse

Gepresste Stahlschweißkonstruktion,
mit Axialkugellager und Schrägrollenlager,
staubgeschützt,
sehr starker Zentralbolzen,
Schmiernippel,
Radachse mit selbstsichernder Mutter Ausführung: verzinkt

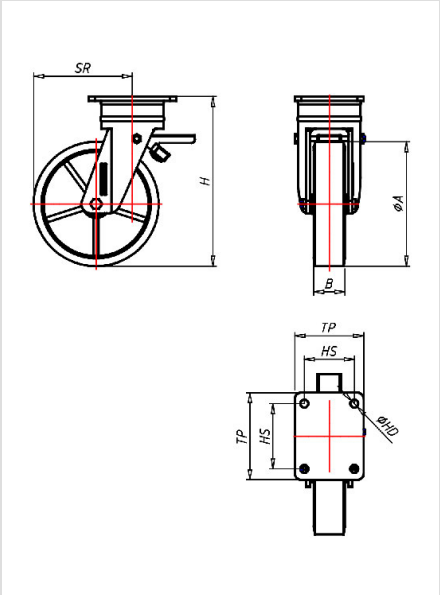

Lenkrolle mit Totalfeststeller	Rad-∅ A x Breite B mm: 125x50
Tragkraft kg:	480
Tragkraft	getestet nach EN 12530 und EN 12527
Bauhöhe H mm:	177
Plattengröße TP mm:	150x110
Lochabstand HS mm:	105x80/121x59
Loch-Ø HD mm:	12,5
Störkreisradius SR mm:	125
Radlagerung:	Kugellager

Vorteile

- geräuscharmer Lauf
- geringer Rollwiderstand
- abrieb- und reißfest
- hohe Stoßfestigkeit
- sehr beständig gegen viele aggressive Medien

Anwendungen

- Gestelle
- Maschinenwagen
- Ausschusswagen
- Schwere Transportwagen

©Copyright 2024 Rollenbau GmbH, www.rollenbau.at 01.06.2024